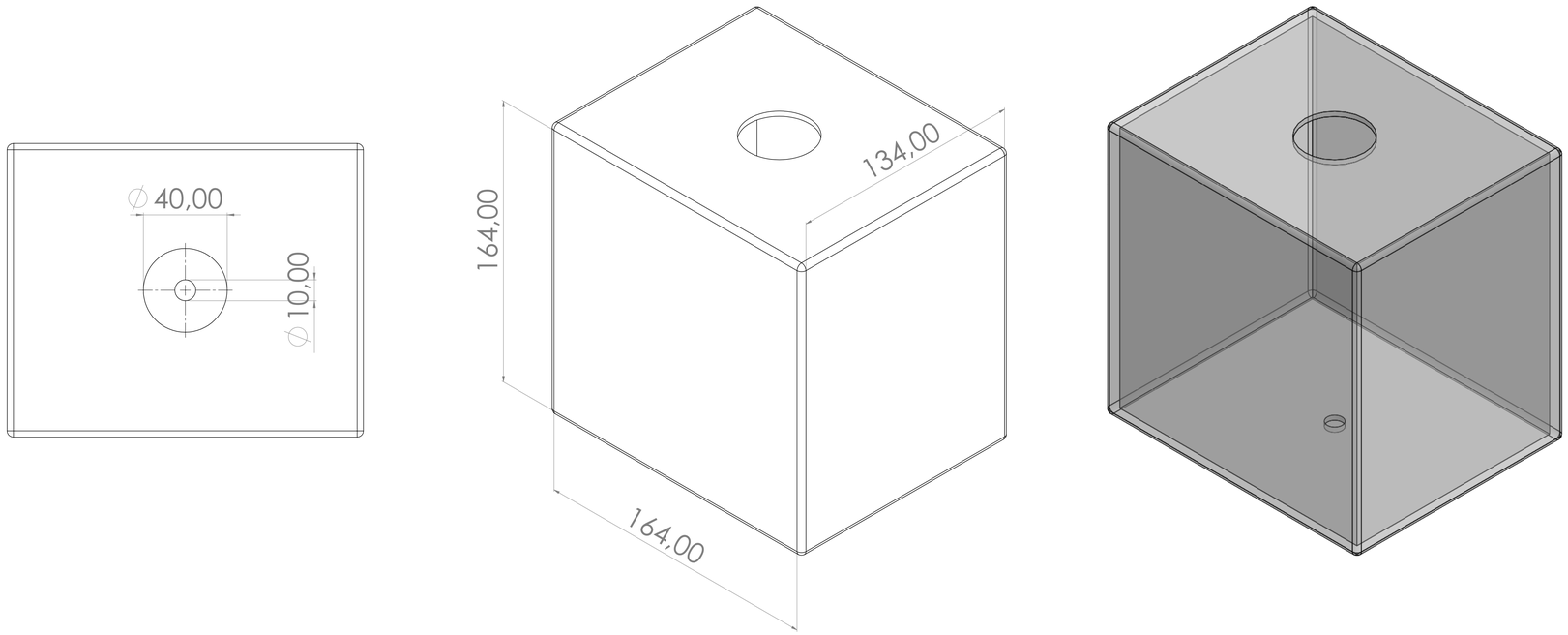

SI NO SE INDICA LO CONTRARIO: LAS COTAS SE EXPRESAN EN MM ACABADO SUPERFICIAL: TOLERANCIAS: LINEAL: ANGULAR:	ACABADO:		REBARBAR Y ROMPER ARISTAS VIVAS:	NO CAMBIE LA ESCALA	REVISIÓN
	NOMBRE	FIRMA	FECHA	TÍTULO:	
DIBUJ.					
VERIF.					
APROB.					
FABR.					
CALID.					
			MATERIAL:	N.º DE DIBUJO: tanque AyB	A0
			PESO:	ESCALA:1:1	HOJA 1 DE 1